NEU

TCI MADE IN EUROPE

LED Modul

MINI MD

18/20W LED KONVERTER MIT INTERNER DIMMFUNKTION

KONSTANTSTROM (mA)
Geeignet für **LED MODULE**
DIMMBAR per **PHASENABSCHNITTSDIMMER**

LED

LED Konverter
8-20W / 350 mA / 500 mA / 700 mA

konstant STROM

ACTIVE PFC

1÷2kV DIFF. 2kV COMM.

IP 20

SAFETY PROTECTIONS

Ø55

SCREW FIXING

COOKER HOOD

Eingangsspannung
AC 220 ~ 240V
DC 176 ~ 264V

Frequenz
50...60 Hz

Leistung
8 ~ 20W

Max. Leitungslänge:
<500mA 50m (1 mm²)
<700mA 50m (2,5mm²)

Abdeckung mit Zugentlastung
Anschlussbereich
1,5mm²

Überhitzungsschutz
Kurzschlussschutz
Netzüberspannungsschutz
Überlastungsschutz

EN50172 (VDE 0108)
EN55015
EN61000-3-2
EN61000-3-3
EN61347-1
EN61347-2-13
EN61547
EN62384
VDE 0710-T14

Der TCI MINI MD ist ein dimmbarer LED-Konverter, der strombetriebene Hochleistungs-LEDs versorgen kann.

Die Regulierung der Lichtintensität der angeschlossenen LEDs wird über einen Phasenabschnittsdimmer durchgeführt.

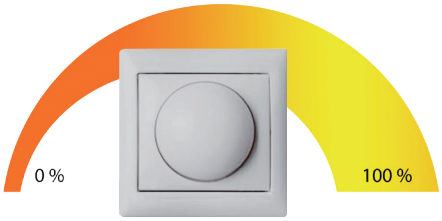

Phasenabschnittsdimmer IGBT u. TRIAC

Artikel	Art.-Nr.	Watt	Spannung	Strom	Temp. °C	λ C	Gewicht	VE
		KONSTANTSTROM						
MINI MD 350	127030	18W	25...51V	**350mA**	-25...+45	0,97	108g	50
MINI MD 500	127032	20W	16...40V	**500mA**	-25...+45	0,97	108g	50
MINI MD 700	127034	20W	16...28V	**700mA**	-25...+45	0,97	108g	50

Beispiele

1x 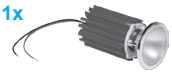

TCI LED SPOT 1000
350mA 12,5W 1220lm
Art.-Nr. 122063/830/35

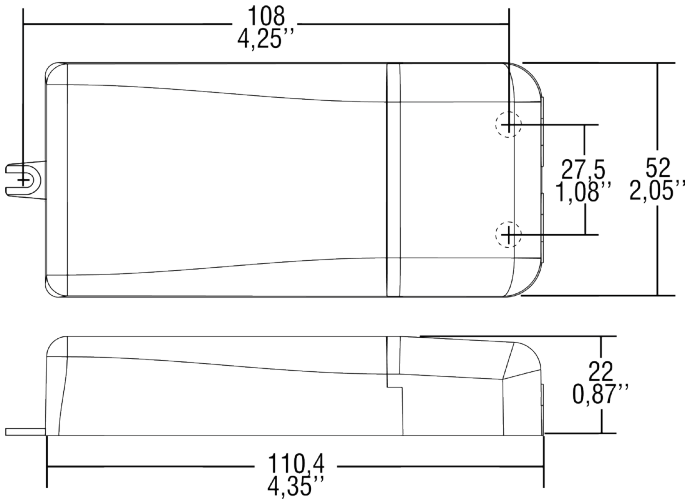

LED

MINI MD

Dimmbar von 0-100% mittels PHASENABSCHNITTSDIMMER

SCHALTPLAN

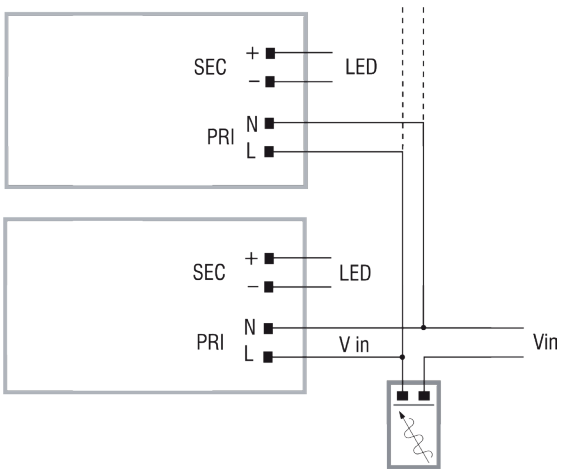

PHASENABSCHNITT

LED

Änderungen in Design, Abmessungen und Technik vorbehalten. Keine Haftung für Satzfehler.