MAXI JOLLY DALI H/2 65

60W MULTI LED KONVERTER MIT INTERNER DIMMFUNKTION

Multifunktionell: **KONSTANTSTROM (mA)** wählbar
Geeignet für **LED MODULE**
DIMMBAR per **TASTER**, **1...10V** Schnittstelle oder **DALI**

LED

Multi LED Konverter
0-60W / 350-1200 mA

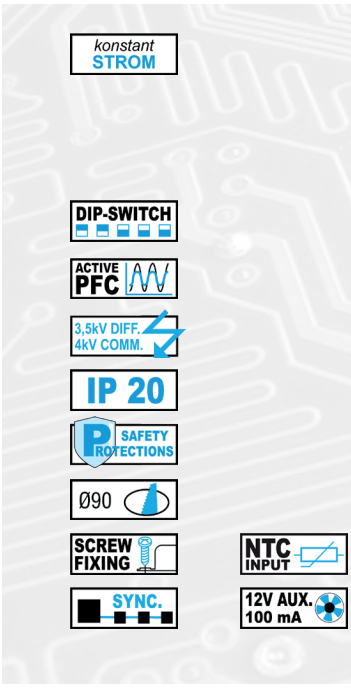

Eingangsspannung
AC 110 ~ 127V
AC 220 ~ 240V
DC 176 ~ 264V [3]

Frequenz
50...60 Hz

Leistung
0 ~ 65W

Max. Leitungslänge:
<500mA 50m (1 mm²)
<700mA 50m (2,5mm²)

Abdeckung mit Zugentlastung
Anschlussbereich
Pri: 0,5-2,5mm²
Sec: 0,5-2,5mm²
DALI 1..10V: 0,2-1,5mm²

Überhitzungsschutz
Kurzschlussschutz
Netzüberspannungsschutz
Überlastungsschutz
Schutzklasse II

EN50172 (VDE 0108)
EN55015
EN61000-3-2
EN61000-3-3
EN61347-1
EN61347-2-13
EN61547
EN62384
VDE 0710-T14

Der TCI MAXI JOLLY DALI H/2 ist ein dimmbarer LED-Konverter, der strombetriebene Hochleistungs-LEDs versorgen kann.

Der Ausgangsstrom wird über den Codier-Schalter (Dip-Switch) eingestellt. Die Regulierung der Lichtintensität der angeschlossenen LEDs wird über ein DALI Signal, 1…10 V oder einen TASTER (PUSH) durchgeführt.

Artikel	Art.-Nr.	Watt	Spannung	Strom	Temp. °C	λ C	Gewicht	VE
DC MAXI JOLLY DALI H/2	127074	*KONSTANTSTROM*			-25...+50	0,99	180g	40
		25W (25W)[2]	10...70V	**350mA**				
		31W (31W)[2]	10...70V	**450mA**				
		35W (35W)[2]	2...70V	**500mA**				
		38W (38W)[2]	2...69V	**550mA**				
		41W (40W)[2]	2...68V	**600mA**				
		48W (40W)[2]	2...68V	**700mA**				
		52W (40W)[2]	2...66V	**800mA**				
		60W (40W)[2]	2...66V	**900mA**				
		63W (40W)[2]	2...66V	**950mA**				
		65W (40W)[2]	2...62V	**1050mA**				
		65W (40W)[2]	2...54V	**1200mA**				

[2] Maximale Leistung im Betrieb mit 110V. [3] Im DC Betrieb keine Tastersteuerung (PUSH-Funktion).

DIP Schalter	1	2	3	4	5	6
KONSTANTSTROM						
350mA	-	-	-	-	-	-
450mA	ON	-	-	-	-	-
500mA	-	ON	-	-	-	-
550mA	-	-	ON	-	-	-
600mA	-	-	-	ON	-	-
700mA	-	ON	ON	-	-	-
800mA	-	-	ON	ON	-	-
900mA	ON	-	ON	ON	-	-
950mA	-	-	ON	ON	ON	-
1050mA	ON	ON	ON	ON	-	-
1200mA	ON	ON	ON	ON	ON	-

Irrtümer und Änderungen vorbehalten!
Bitte kontrollieren Sie vor Inbetriebnahme des Gerätes die DIP-Schalter Einstellung auf dem Etikett des LED Konverters!

Beispiele

2x 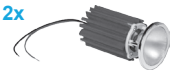
TCI LED SPOT 1000
350mA 12,5W 1220lm
Art.-Nr. 122063/830/35

2x
TCI LM585/20R66
500mA 17,5W 2318lm
Art.-Nr. 122939/840R

2x
TCI LC026B
900mA 32,8W 3830lm
Art.-Nr. 129102/850

MASTER / SLAVE Funktion 1+9

Sync-Kabel 1,5m
Art.-Nr. *485720512*

Mit dem Sync-Kabel können bis zu 10 Geräte hintereinander geschaltet und über das erste gesteuert werden (1 Master + 9 Slave).

ACHTUNG: Nur Taster ohne Beleuchtung einsetzen! **Taster nicht im Lieferumfang.**

RESET: Die Verwendung eines Tasters aktiviert den PUSH-Modus. Um diesen zu deaktivieren und wieder die 1...10V Schnittstelle zu nutzen ist ein RESET erforderlich. Um diesen durchzuführen, legen Sie für mind. 2 Sek. <0,5V an der 1...10V Schnittstelle an.

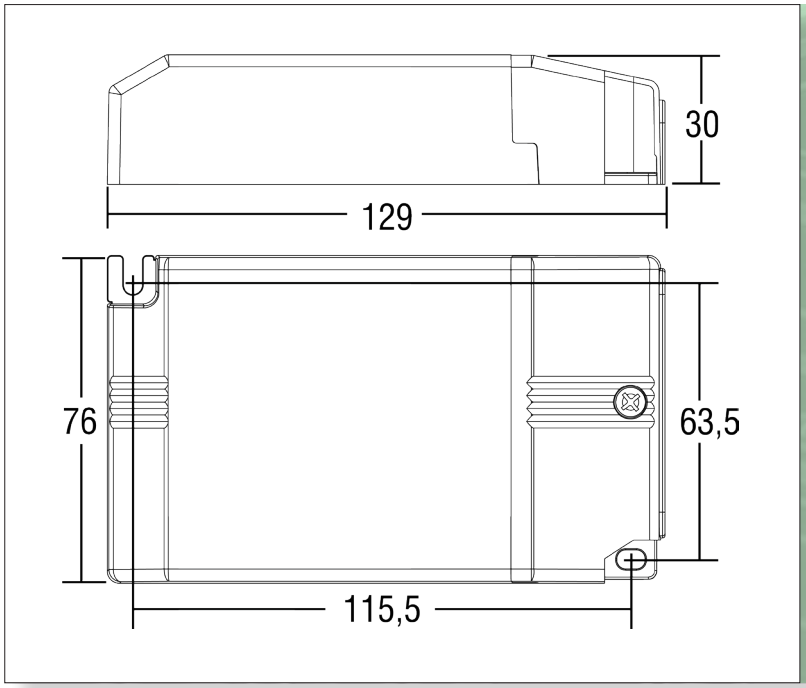

LED

MAXI JOLLY DALI H/2 65

Dimmbar von 0/0,5-100% mittels DALI, TASTER (PUSH Funktion) oder 1...10V Schnittstelle (I=1 mA) / 100kΩ POTI

- Taster kurz drücken zum Ein- bzw. Ausschalten
- Durch längeres Drücken wird die Helligkeit erhöht bzw. verringert
- Bei Erreichen des Minimal- oder Maximalwertes wird automatisch gestoppt

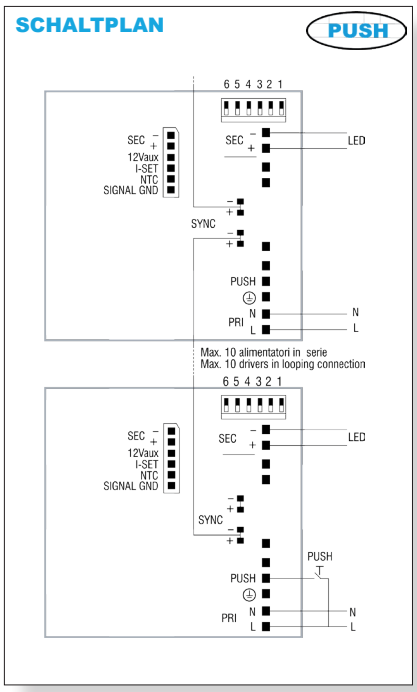

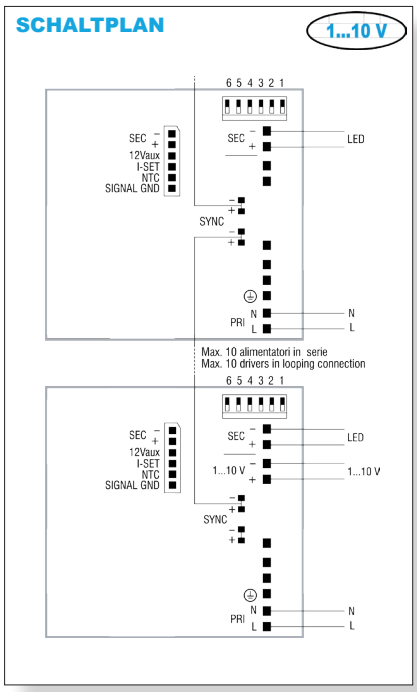

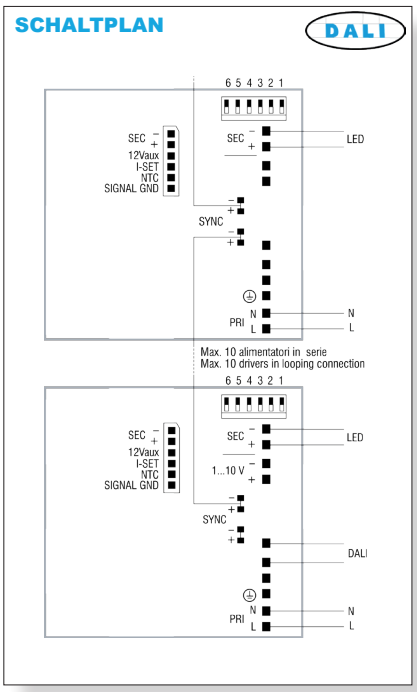

DALI - 1...10V - TASTER

LED

Änderungen in Design, Abmessungen und Technik vorbehalten. Keine Haftung für Satzfehler.