MINI JOLLY DALI 20

20W MULTI LED KONVERTER MIT INTERNER DIMMFUNKTION

Multifunktionell: **KONSTANTSTROM (mA)** oder **KONSTANTSPANNUNG (V)** wählbar
Geeignet für **LED MODULE** und **LED STRIPES**
DIMMBAR per **DALI** Schnittstelle

LED

Multi LED Konverter
0-20W / 250-700 mA / 24V

konstant STROM
konstant SPANNUNG
DIP-SWITCH
ACTIVE PFC
1+2kV DIFF. 2kV COMM.
IP 20
SAFETY PROTECTIONS
Ø55
SCREW FIXING
NTC INPUT

Eingangsspannung
AC 110 ~ 127V
AC 220 ~ 240V
DC 176 ~ 264V

Frequenz
50...60 Hz

Leistung
0 ~ 20W

Max. Leitungslänge:
<500mA 50m (1 mm²)
<700mA 50m (2,5mm²)

Abdeckung mit Zugentlastung
Anschlussbereich
Pri: 0,5-1,5mm²
Sec: 0,5-1,5mm²
DALI: 0,5-1,5mm²

Überhitzungsschutz
Kurzschlussschutz
Netzüberspannungsschutz
Überlastungsschutz
Schutzklasse II

EN50172 (VDE 0108)
EN55015
EN61000-3-2
EN61000-3-3
EN61347-1
EN61347-2-13
EN61547
EN62384
VDE 0710-T14

Der TCI MINIJOLLY DALI ist ein dimmbarer LED-Konverter, der sowohl strombetriebene Hochleistungs-LEDs als auch spannungsbetriebene LED-Streifen versorgen kann.

Der Ausgangsstrom bzw. die Spannung wird über den Codier-Schalter (Dip-Switch) eingestellt. Die Regulierung der Lichtintensität der angeschlossenen LEDs wird über ein DALI Signal durchgeführt.

Artikel	Art.-Nr.	Watt	Spannung	Strom	Temp. °C	λ C	Gewicht	VE
DC MINI JOLLY DALI	122403	*KONSTANTSTROM*			-25...+50	0,95	108g	50
		10W (10W)²	max. 43V	250mA				
		15W (15W)²	max. 43V	350mA				
		17W (15W)²	max. 43V	400mA				
		19W (15W)²	max. 43V	450mA				
		20W (15W)²	max. 40V	500mA				
		20W (15W)²	max. 36V	550mA				
		20W (15W)²	max. 33V	600mA				
		20W (15W)²	max. 28V	700mA				
		KONSTANTSPANNUNG						
		16W (15W)²	24V	max. 700mA				

² Maximale Leistung im Betrieb mit 110V.

DIP Schalter	1	2	3	4
KONSTANTSTROM				
250mA	-	-	-	-
350mA	-	-	-	ON
400mA	-	-	ON	-
450mA	-	ON	-	-
500mA	-	-	ON	ON
550mA	-	ON	-	ON
600mA	-	ON	ON	-
700mA	-	ON	ON	ON

Irrtümer und Änderungen vorbehalten!
Bitte kontrollieren Sie vor Inbetriebnahme des Gerätes die DIP-Schalter Einstellung auf dem Etikett des LED Konverters!

DIP Schalter	1	2	3	4
KONSTANTSPANNUNG				
24V	ON	ON	ON	ON

Beispiele

1x 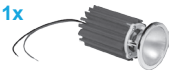
TCI LED SPOT 1000
350mA 12,5W 1220lm
Art.-Nr. 122063/830/35

1x
TCI LM585/20R66
500mA 17,5W 2318lm
Art.-Nr. 122939/840R

2x
TCI LC026B
500mA 17,5W 2234lm
Art.-Nr. 129102/850

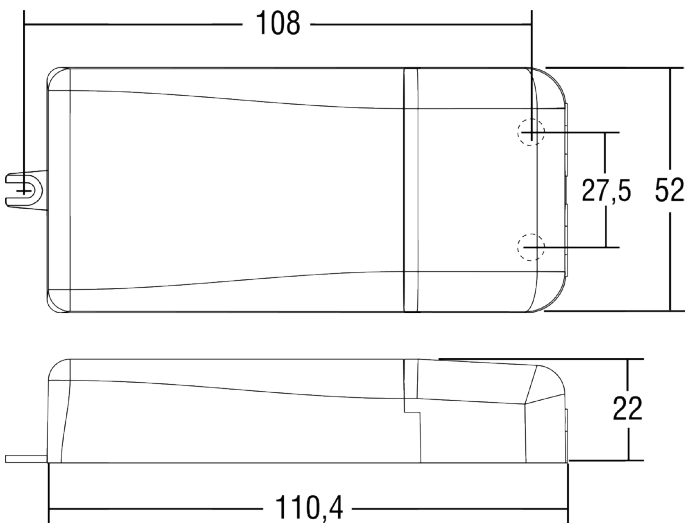

LED

MINI JOLLY DALI 20

Dimmbar von 0/0,5-100% mittels DALI Schnittstelle

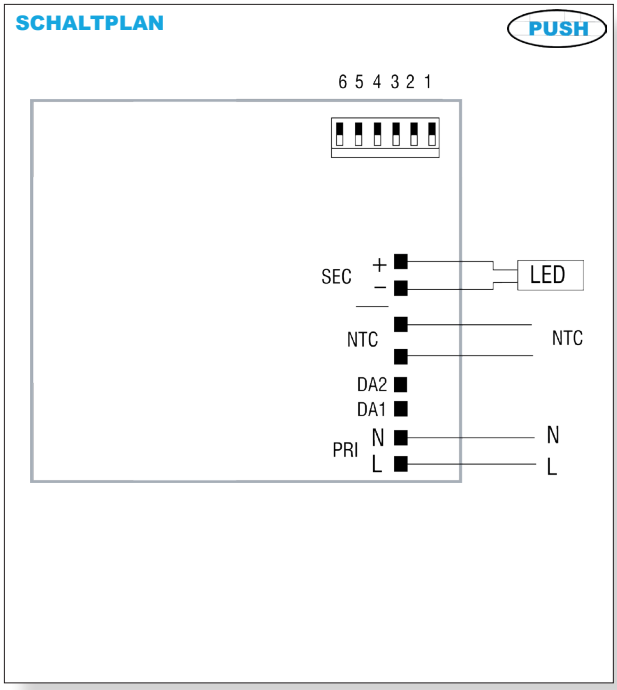

DALI

LED