MINI JOLLY 20

20W MULTI LED KONVERTER MIT INTERNER DIMMFUNKTION

Multifunktionell: **KONSTANTSTROM (mA)** oder **KONSTANTSPANNUNG (V)** wählbar
Geeignet für **LED MODULE** und **LED STRIPES**
DIMMBAR per **TASTER** oder **1...10V** Schnittstelle

LED

Multi LED Konverter
20W / 350-900 mA / 10V - 12V - 24V

konstant STROM
konstant SPANNUNG
DIP-SWITCH
ACTIVE PFC
2kV DIFF. 4kV COMM.
IP 20
SAFETY PROTECTIONS
Ø55
SCREW FIXING
COOKER HOOD

Eingangsspannung
AC 110 ~ 127V
AC 220 ~ 240V
DC 176 ~ 280V ³

Frequenz
50...60 Hz

Leistung
0 ~ 20W

Max. Leitungslänge:
<500mA 50m (1 mm²)
<700mA 50m (2,5mm²)

Abdeckung mit Zugentlastung
Anschlussbereich
Pri: 0,5-1,5mm²
Sec: 0,5-1,5mm²
1..10V: 0,5-1,5mm²

Überhitzungsschutz
Kurzschlussschutz
Netzüberspannungsschutz
Überlastungsschutz
Schutzklasse II

EN50172 (VDE 0108)
EN55015
EN61000-3-2
EN61000-3-3
EN61347-1
EN61347-2-13
EN61547
EN62384
VDE 0710-T14

Der TCI MINI JOLLY ist ein dimmbarer LED-Konverter, der sowohl strombetriebene Hochleistungs-LEDs als auch spannungsbetriebene LED-Streifen versorgen kann.

Der Ausgangsstrom bzw. die Spannung wird über den Codier-Schalter (Dip-Switch) eingestellt. Die Regulierung der Lichtintensität der angeschlossenen LEDs wird über ein 1...10V Signal oder einen TASTER (PUSH) durchgeführt.

Artikel	Art.-Nr.	Watt	Spannung	Strom	Temp. °C	λ C	Gewicht	VE
DC MINI JOLLY	122400	*KONSTANTSTROM*			-25...+50	0,95	108g	50
		15W (15W)²	max. 43V	**350mA**				
		20W (15W)²	max. 40V	**500mA**				
		20W (15W)²	max. 36V	**550mA**				
		20W (15W)²	max. 29V	**700mA**				
		20W (15W)²	max. 24V	**850mA**				
		20W (15W)²	max. 22V	**900mA**				
		KONSTANTSPANNUNG						
		9W (9W)²	**10V**	max. 900mA				
		10W (10W)²	**12V**	max. 900mA				
		20W (15W)²	**24V**	max. 900mA				

² Maximale Leistung im Betrieb mit 110V. ³ Im DC Betrieb keine Tastersteuerung (PUSH-Funktion).

DIP Schalter	6	5	4	3	4	1
KONSTANTSTROM						
350mA	-	-	-	-	-	-
500mA	ON	-	-	-	-	-
550mA	-	ON	-	-	-	-
700mA	ON	ON	-	-	-	-
850mA	ON	-	ON	-	-	ON
900mA	-	ON	ON	-	-	ON

Irrtümer und Änderungen vorbehalten!
Bitte kontrollieren Sie vor Inbetriebnahme des Gerätes die DIP-Schalter Einstellung auf dem Etikett des LED Konverters!

DIP Schalter	6	5	4	3	2	1
KONSTANTSPANNUNG						
10V	ON	ON	ON	ON	-	-
12V	ON	ON	ON	-	ON	-
24V	ON	ON	ON	-	-	ON

Beispiele

1x 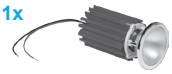
TCI LED SPOT 1000
350mA 12,5W 1220lm
Art.-Nr. 122063/830/35

1x
TCI LM585/20R66
500mA 17,5W 2318lm
Art.-Nr. 122939/840R

1x
TCI LC026B
500mA 17,5W 2234lm
Art.-Nr. 129102/850

ACHTUNG: Nur Taster ohne Beleuchtung einsetzen! **Taster nicht im Lieferumfang.**

RESET: Die Verwendung eines Tasters aktiviert den PUSH-Modus. Um diesen zu deaktivieren und wieder die 1...10V Schnittstelle zu nutzen ist ein RESET erforderlich. Um diesen durchzuführen, legen Sie für mind. 2 Sek. <0,5V an der 1...10V Schnittstelle an.

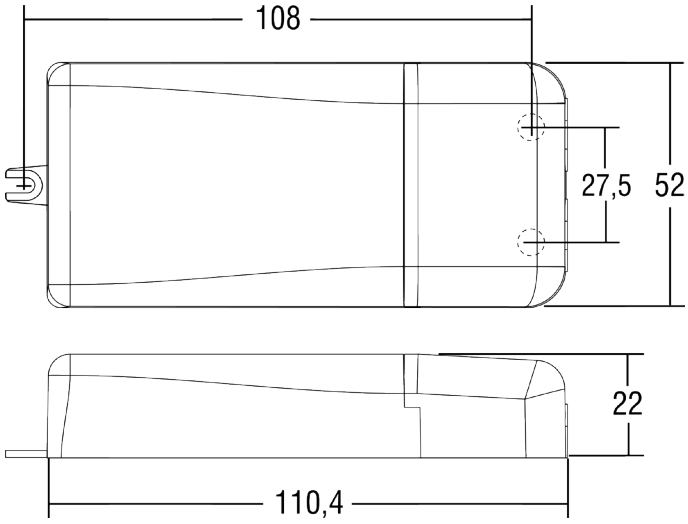

LED

MINI JOLLY 20

Dimmbar von 0/0,5-100% mittels TASTER (PUSH Funktion), 1...10V Schnittstelle (I=0,35 mA) oder 100kΩ POTI

- Taster kurz drücken zum Ein- bzw. Ausschalten
- Durch längeres Drücken wird die Helligkeit erhöht bzw. verringert
- Bei Erreichen des Minimal- oder Maximalwertes wird automatisch gestoppt

SCHALTPLAN PUSH

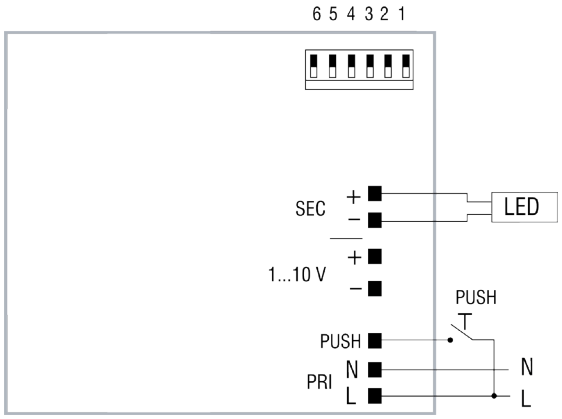

SCHALTPLAN 1...10 V

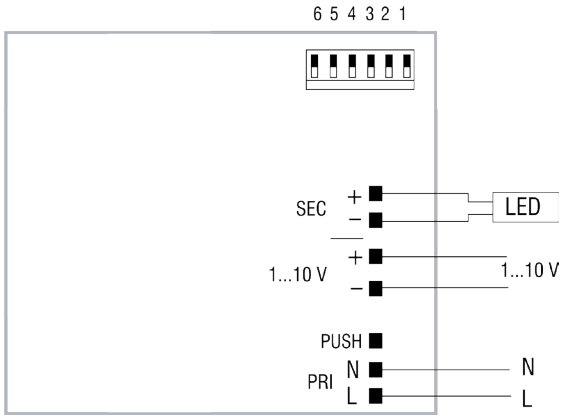

1...10V & TASTER

LED