# JOLLY DALI 32

## 32W MULTI LED KONVERTER MIT INTERNER DIMMFUNKTION

Multifunktionell: **KONSTANTSTROM (mA)** oder **KONSTANTSPANNUNG (V)** wählbar
Geeignet für **LED MODULE** und **LED STRIPES**
**DIMMBAR** per **DALI** Schnittstelle

LED

Multi LED Konverter
0-32W / 350-700 mA / 10V - 12V - 24V

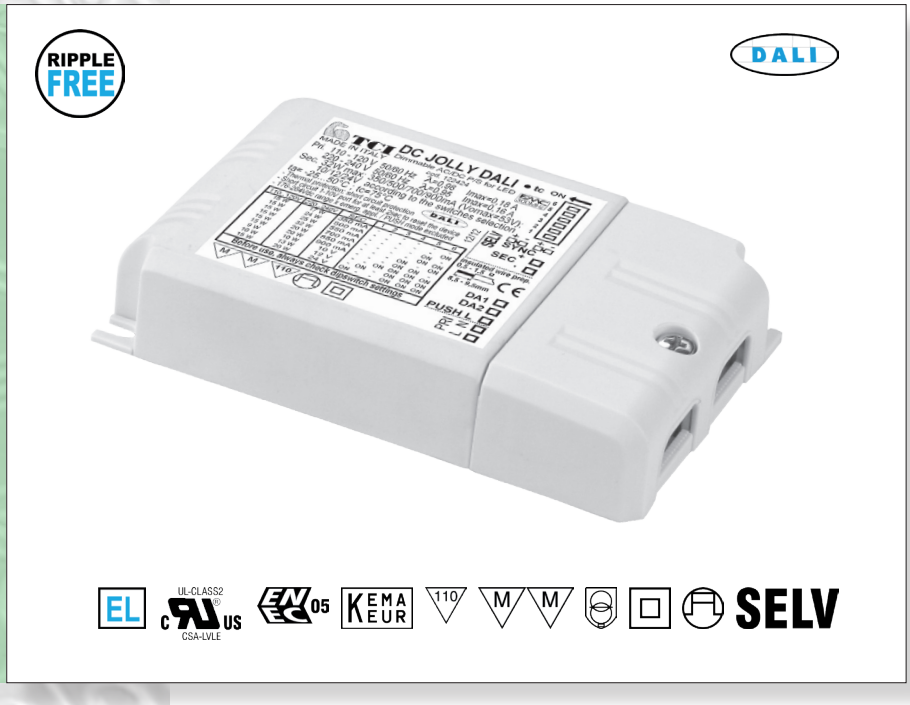


konstant STROM
konstant SPANNUNG
DIP-SWITCH
ACTIVE PFC
3,5kV DIFF. 4kV COMM.
IP 20
SAFETY PROTECTIONS
Ø72
SCREW FIXING
DAMP LOCATION
SYNC.
NTC INPUT

**Eingangsspannung**
AC 110 ~ 127V
AC 220 ~ 240V
DC 170 ~ 280V

**Frequenz**
50...60 Hz

**Leistung**
0 ~ 32W

**Max. Leitungslänge:**
<500mA 50m (1 mm²)
<700mA 50m (2,5mm²)

**Abdeckung mit Zugentlastung**
**Anschlussbereich**
0,5-1,5mm²

**Überhitzungsschutz**
**Kurzschlussschutz**
**Netzüberspannungsschutz**
**Überlastungsschutz**
**Schutzklasse II**

**CSA-C22.2 n° 223**
**CSA-C22.2 n° 250.13**
**EN50172 (VDE 0108)**
**EN55015**
**EN61000-3-2**
**EN61000-3-3**
**EN61347-1**
**EN61347-2-13**
**EN61547**
**EN62384**
**UL1310 UL8750**
**DE 0710-T14**

Der TCI JOLLY DALI ist ein dimmbarer LED-Konverter, der sowohl strombetriebene Hochleistungs-LEDs als auch spannungsbetriebene LED-Streifen versorgen kann.

Der Ausgangsstrom bzw. die Spannung wird über den Codier-Schalter (Dip-Switch) eingestellt. Die Regulierung der Lichtintensität der angeschlossenen LEDs wird über ein DALI Signal durchgeführt.

| Artikel | Art.-Nr. | Watt | Spannung | Strom | Temp. °C | λ C | Gewicht | VE |
|---|---|---|---|---|---|---|---|---|
| DC JOLLY DALI | 122424 | *KONSTANTSTROM* | | | -25...+50 | 0,98 | 135g | 50 |
| | | 17W (15W)² | max. 47V | **350mA** | | | | |
| | | 24W (15W)² | max. 47V | **500mA** | | | | |
| | | 25W (15W)² | max. 47V | **550mA** | | | | |
| | | 32W (15W)² | max. 46V | **700mA** | | | | |
| | | *KONSTANTSPANNUNG* | | | | | | |
| | | 9W (9W)² | **10V** | max. 900mA | | | | |
| | | 10W (10W)² | **12V** | max. 900mA | | | | |
| | | 20W (15W)² | **24V** | max. 900mA | | | | |

² Maximale Leistung im Betrieb mit 110V.

| DIP Schalter | 1 | 2 | 3 | 4 | 5 | 6 |
|---|---|---|---|---|---|---|
| *KONSTANTSTROM* | | | | | | |
| 350mA | - | - | - | - | - | - |
| 500mA | - | - | - | - | - | ON |
| 550mA | - | - | - | - | ON | - |
| 700mA | - | - | - | - | ON | ON |

**Irrtümer und Änderungen vorbehalten!**
Bitte kontrollieren Sie vor Inbetriebnahme des Gerätes die DIP-Schalter Einstellung auf dem Etikett des LED Konverters!

| DIP Schalter | 1 | 2 | 3 | 4 | 5 | 6 |
|---|---|---|---|---|---|---|
| *KONSTANTSPANNUNG* | | | | | | |
| 10V | - | - | ON | ON | ON | ON |
| 12V | - | ON | - | ON | ON | ON |
| 24V | ON | - | - | ON | ON | ON |

## Beispiele

1x 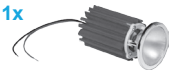

**TCI** LED SPOT 1000
350mA 12,5W 1220lm
**Art.-Nr. 122063/830/35**

1x 

**TCI** LM585/20R66
500mA 17,5W 2318lm
**Art.-Nr. 122939/840R**

1x

**TCI** LC040B
700mA 24,8W 3259lm
**Art.-Nr. 129103/850**

**MASTER / SLAVE Funktion 1+9**

**Sync-Kabel 1,5m**
***Art.-Nr.*** *485720512*

Mit dem Sync-Kabel können bis zu 10 Geräte hintereinander geschaltet und über das erste gesteuert werden (1 Master + 9 Slave).

**ACHTUNG: Der JOLLY DALI kann nur als Master eingesetzt werden!** Als Slave können andere synchronisierbare JOLLY LED Konverter dienen.

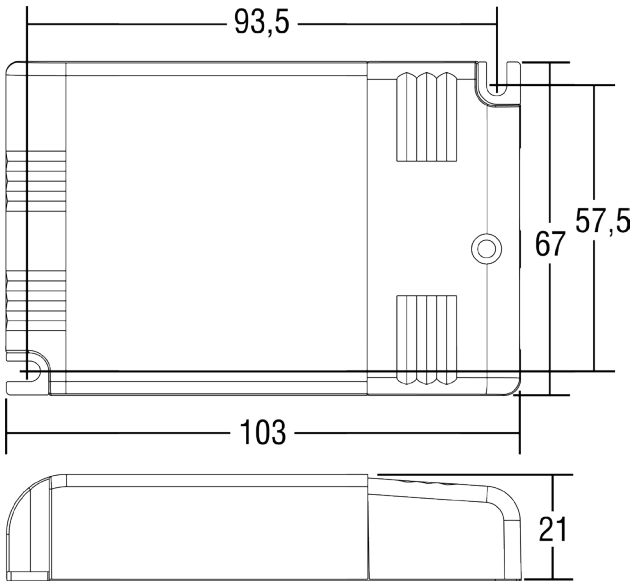


LED

JOLLY DALI 32

## Dimmbar von 0/0,5-100% mittels DALI Schnittstelle

**SCHALTPLAN**

DALI

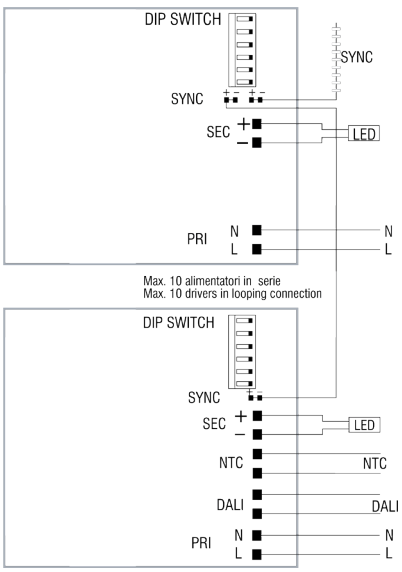


DALI

LED



Änderungen in Design, Abmessungen und Technik vorbehalten. Keine Haftung für Satzfehler.